SUNLU

FilaDryer S4

3D Printing-Mate

User Guide

EN / DE / FR / IT / ES / JP / CN

| CE | FC | RoHS |

Zhuhai Sunlu Industrial Co., Ltd.

Official website: www.3dsunlu.com
Brand cooperation: branding@sunlu.com
Business cooperation: sales@sunlu.com
After-sales service: support@sunlu.com
Address: No. 38, Yongtian Road, Sanxi Science and Innovation Town, Xiangzhou District, Zhuhai City, Guangdong Province, China

MADE IN CHINA

EN

Note: Please read this document before using the filament dryer

1. Do not place this product within the reach of children.
2. Pay attention to electrical safety during operation. Do not use this product near water, such as bathrooms, bathtubs, washbasins, etc. where water is easily taken.
3. Please use the original power cord or a power cord that meets safety certification requirements
4. When not using this product, please turn off the power to avoid sudden fire.
5. When drying filaments, do not place the product on temperature-sensitive objects.
6. When drying filaments, please do not touch the heater or fan inside the box to avoid burns. When drying filaments, the upper cover of the drying box should be covered to avoid heat loss
7. In order to ensure the drying effect, do not open the dryer box at will during the operation.
8. If the product fails, please turn off the power and disconnect the power cord from the power outlet, then contact the after-sales support team.

Product performance parameters

Project	Parameters
Product Size	460(L)×220(W)×310(H)mm
Internal Size	450(L)×175(W)×207(H)mm
N.W.	4kg
Working temperature/humidity	15℃-35℃/≤90%
Temperature setting range	35℃-70℃
Power Input Specifications	AC 110V 60Hz 330W
Standby power	0.25W
Maximum working current	3.1A
Filament diameter	1.75mm/2.85mm/3.0mm

Product function diagram:

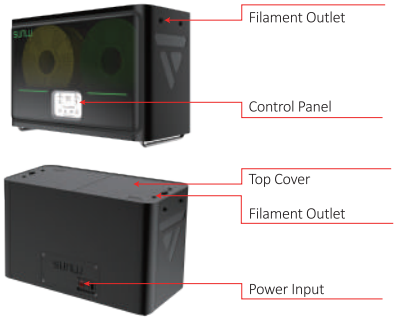

Steps:

1. Install the Teflon tube (insert the Teflon tube into the filament outlet according to the picture).

2. Open the top cover and put the filament into the dryer box.

3. Thread the filament through the filament output of the filament dryer and the Teflon tube.

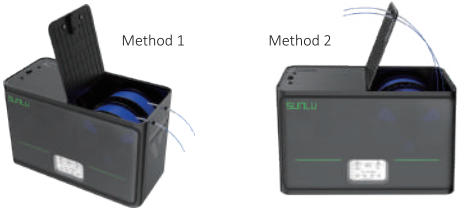

4. Connect the power supply and press the switch.

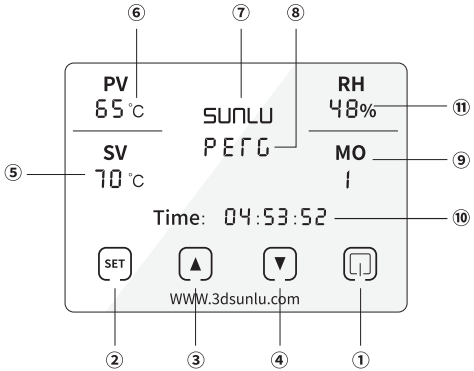

1. Click the power button to turn on; double-click the power button to turn off.
2. Click the SET button to select the menu.
3. Click the button to increase the value (or change the state).
4. Click the button to decrease the value (or change the state).
5. When the value is flashing, the target heating temperature can be set.
6. When ℃/℉ is flashing, the ℃/℉ unit can be switched.
7. When SUNLU logo flashes, observe the status of the green LED light bar, and you can set the LED light bar (flow led, always on or off).
8. When the letter flashes, you can set the type of filament and use the recommended temperature parameters.
9. MO 1 Time control mode (shut down after countdown).
MO 2 Humidity control mode (after the countdown ends, when the humidity slowly rises to 50%, it will automatically start heating until the humidity drops to 25%).
10. When time is blinking, you can set the drying time.
11. The humidity can be adjusted in the range of 30%-50%, and MO2 works according to the new parameters.

Recommended drying temperature instructions

Material	PLA/ PLA+	WOOD	PETG	PVB	ABS/ ABS+	HIPS	PVA	ASA	TPU	PMMA	PA/PC
Baking Temp	45-50°C			50-55°C							60-70°C
Time	3-6h										

Common Troubleshooting

If the product encounters the following problems during use, please try to troubleshoot according to the methods in the table below. If the fault persists, please contact us.

Question	Reason	Troubleshooting Method
Can not boot	Abnormal power connection	Check if the power cord is well connected to the socket and check if the fuse is blown
The display is garbled/ incomplete	Poor contact or bad display	Shut down and restart, if the problem still and you need to replace the display
ER1	Abnormal tempe-rature detection	Check whether the temperature sensor connection is good
ER2	Abnormal PTC heating fan	Check if the fan does not rotate or is stuck by a foreign object
ER3	Abnormal air supply fan	Check if the fan does not rotate or is stuck by a foreign object

After sales service:

1. If the product fails under normal operation as shown in this manual, it is warranted for one year.
2. During the warranty period, if the machine is damaged due to the use of power cords of different specifications or incorrect operation according to the instructions, the warranty service will not be provided.

DE

Hinweis: Bitte lesen Sie dieses Dokument, bevor Sie den Filamenttrockner verwenden

1. Platzieren Sie dieses Produkt nicht in der Reichweite von Kindern.
2. Achten Sie beim Betrieb auf die elektrische Sicherheit. Verwenden Sie dieses Produkt nicht in der Nähe von Wasser, wie z. B. Badezimmern, Badewannen, Waschbecken usw., wo leicht Wasser aufgenommen werden kann.
3. Bitte verwenden Sie das Original-Netzkabel oder ein Netzkabel, das den Sicherheitszertifizierungsanforderungen entspricht
4. Wenn Sie dieses Produkt nicht verwenden, schalten Sie es bitte aus, um einen plötzlichen Brand zu vermeiden.
5. Stellen Sie das Produkt beim Trocknen von Filamenten nicht auf temperaturempfindliche Gegenstände.
6. Berühren Sie beim Trocknen der Filamente bitte nicht die Heizung oder den Lüfter im Inneren der Box, um Verbrennungen zu vermeiden. Beim Trocknen von Filamenten sollte die obere Abdeckung der Trockenbox abgedeckt werden, um Wärmeverluste zu vermeiden
7. Um den Trocknungseffekt sicherzustellen, öffnen Sie den Trocknerkasten während des Betriebs nicht nach Belieben.
8. Wenn das Produkt ausfällt, schalten Sie bitte den Strom aus, ziehen Sie das Netzkabel aus der Steckdose und wenden Sie sich dann an das Kundendienstteam.

Produktleistungsparameter

Projekt	Parameter
Produktgröße	460(L)×220(W)×310(H)mm
Interne Größe	450(L)×175(W)×207(H)mm
Nettogewicht	4kg
Arbeitstemperatur/Luftfeuchtigkeit	15℃-35℃/≤90%
Temperatur-Einstellbereich	35℃-70℃
Spezifikationen zur Leistungsaufnahme	AC 220V 50Hz 330W
Standby-Leistung	0.25W
Maximaler Arbeitsstrom	3.1A
Filamentdurchmesser	1.75mm/2.85mm/3.0mm

Beschreibung der Produktteile

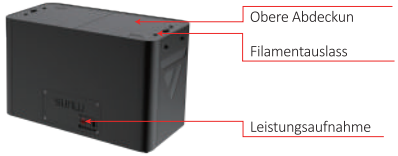

Schritte:

1. Installieren Sie den Teflonschlauch (stecken Sie den Teflonschlauch gemäß der Abbildung in den Filamentauslass).

2. Öffnen Sie die obere Abdeckung und legen Sie das Filament in die Trocknerbox.

Schieben Sie den Schalter zuerst nach hinten und ziehen Sie ihn dann nach oben

3. Fädeln Sie das Filament durch den Filamentausgang des Filament-trockners und den Teflonschlauch.

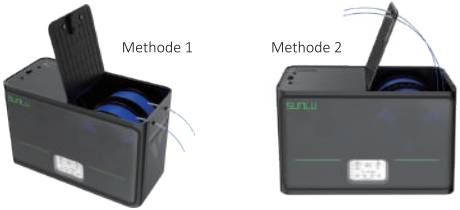

4. Schließen Sie das Netzteil an und drücken Sie den Schalter.

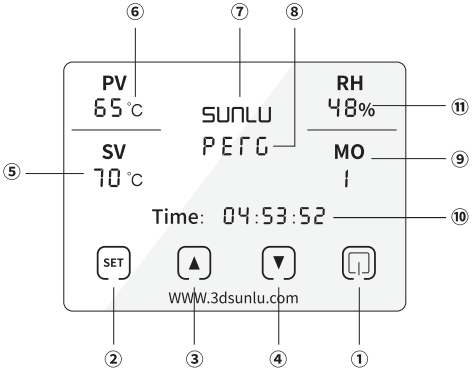

1. Klicken Sie zum Einschalten auf den Netzschalter. Doppelklicken Sie zum Ausschalten auf den Netzschalter.
2. Klicken Sie auf die Schaltfläche SET, um das Menü auszuwählen.
3. Klicken Sie auf die Schaltfläche, um den Wert zu erhöhen (oder den Status zu ändern).
4. Klicken Sie auf die Schaltfläche, um den Wert zu verringern (oder den Status zu ändern).
5. Wenn der Wert blinkt, kann die Soll-Heiztemperatur eingestellt werden.
6. Wenn ℃/℉ blinkt, kann die ℃/℉-Einheit umgeschaltet werden.
7. Wenn das SUNLU-Logo blinkt, beobachten Sie den Status der grünen LED-Lichtleiste. Sie können die LED-Lichtleiste einstellen (Durchfluss-LED, immer ein oder aus).
8. Wenn der Buchstabe blinkt, können Sie den Filamenttyp einstellen und die empfohlenen Temperaturparameter verwenden.
9. MO 1 Zeitsteuerungsmodus (Abschaltung nach Countdown)
MO 2 Feuchtigkeitskontrollmodus (nach Ablauf des Countdowns, wenn die Luftfeuchtigkeit langsam auf 50 % ansteigt, wird automatisch mit dem Heizen begonnen, bis die Luftfeuchtigkeit auf 25 % sinkt)
10. Wenn die Zeit blinkt, können Sie die Trocknungszeit einstellen.
11. Die Luftfeuchtigkeit kann im Bereich von 30 % bis 50 % eingestellt werden und MO2 arbeitet gemäß den neuen Parametern.

Hinweise zur empfohlenen Trocknungstemperatur

Material	PLA/ PLA+	WOOD	PETG	PVB	ABS/ ABS+	HIPS	PVA	ASA	TPU	PMMA	PA/PC
Die temperatur des bratens.	45-50°C			50-55°C							60-70°C
Zeit, bitte.	3-6h										

Allgemeine Fehlerbehebung

Wenn bei der Verwendung des Produkts die folgenden Probleme auftreten, versuchen Sie bitte, das Problem mithilfe der in der folgenden Tabelle aufgeführten Methoden zu beheben. Sollte der Fehler weiterhin bestehen, kontaktieren Sie uns bitte.

Frage	Grund	Fehlerbehebungsmethode
Kann nicht booten	Anormaler Stromanschluss	Überprüfen Sie, ob das Netzkabel richtig mit der Steckdose verbunden ist und prüfen Sie, ob die Sicherung durchgebrannt ist
Die Anzeige ist verstümmelt/ unvollständig	Schlechter Kontakt oder schlechte Anzeige	Fahren Sie das Gerät herunter und starten Sie es neu, wenn das Problem weiterhin besteht und Sie das Display austauschen müssen
ER1	Abnormale Temperature-rkennung	Überprüfen Sie, ob der Anschluss des Temperatursensors in Ordnung ist
ER2	Anormaler PTC-Heizlüfter	Überprüfen Sie, ob sich der Lüfter nicht dreht oder von einem Fremdkörper blockiert wird
ER3	Anormaler Luftzufuhr-ventilator	Überprüfen Sie, ob sich der Lüfter nicht dreht oder von einem Fremdkörper blockiert wird

Kundendienst:

1.Wenn das Produkt bei normalem Betrieb, wie in diesem Handbuch gezeigt, ausfällt, gilt eine Garantie von einem Jahr.
2. Wenn das Gerät während der Garantiezeit durch die Verwendung von Netzkabeln mit anderen Spezifikationen oder durch unsachgemäße Bedienung gemäß den Anweisungen beschädigt wird, wird der Garantieservice nicht erbracht.

FR

Remarque : Veuillez lire ce document avant d'utiliser le séchoir à filaments

1. Ne placez pas ce produit à la portée des enfants.
2. Faites attention à la sécurité électrique pendant le fonctionnement. N'utilisez pas ce produit près de l'eau, comme les salles de bains, les baignoires, les lavabos, etc. où l'eau est facilement prélevée.
3.Veuillez utiliser le cordon d'alimentation d'origine ou un cordon d'alimentation conforme aux exigences de certification de sécurité
4. Lorsque vous n'utilisez pas ce produit, veuillez éteindre l'alimentation pour éviter un incendie soudain.
5. Lors du séchage des filaments, ne placez pas le produit sur des objets sensibles à la température.
6. Lors du séchage des filaments, veuillez ne pas toucher le radiateur ou le ventilateur à l'intérieur de la boîte pour éviter les brûlures. Lors du séchage des filaments, le couvercle supérieur de la boîte de séchage doit être recouvert pour éviter les pertes de chaleur
7. Afin d'assurer l'effet de séchage, n'ouvrez pas la boîte du sèche-linge à volonté pendant l'opération.
8. Si le produit tombe en panne, veuillez éteindre l'appareil et débrancher le cordon d'alimentation de la prise de courant, puis contactez l'équipe d'assistance après-vente.

Paramètres de performance du produit

Projet	Paramètres
Taille du produit	460(L)×220(W)×310(H)mm
Taille interne	450(L)×175(W)×207(H)mm
Poids net	4kg
Température/humidité de travail	15℃-35℃/≤90%
Plage de réglage de la température	35℃-70℃
Spécifications d'entrée d'alimentation	AC 220V 50Hz 330W
Alimentation de secours	0.25W
Courant de travail maximal	3.1A
Diamètre des filaments	1.75mm/2.85mm/3.0mm

Description des pièces du produit

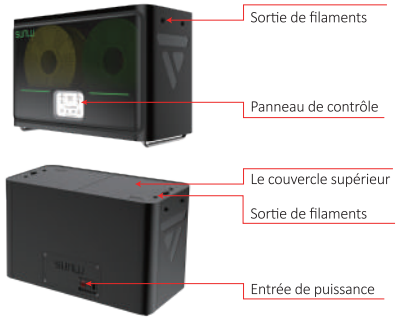

Pas:

1. Installez le tube en téflon (insérez le tube en téflon dans la sortie du filament selon l'image).

2. Ouvrez le capot supérieur et placez le filament dans la boîte du sèche-linge.

Basculez d'abord l'interrupteur vers l'arrière, puis tirez-le vers le haut

3. Enfilez le filament à travers la sortie de filament du séchoir à filament et le tube en téflon.

4. Connectez l'alimentation et appuyez sur l'interrupteur.

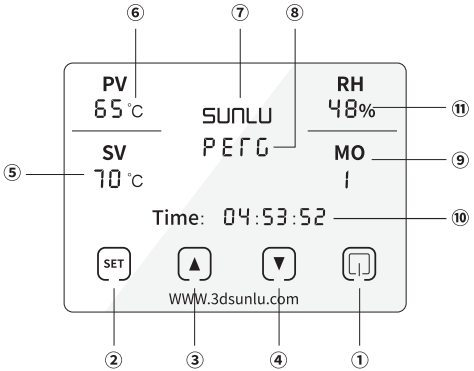

1. Cliquez sur le bouton d'alimentation pour allumer ; double-cliquez sur le bouton d'alimentation pour éteindre.
2. Cliquez sur le bouton SET pour sélectionner le menu.
3. Cliquez sur le bouton pour augmenter la valeur (ou modifier l'état).
4. Cliquez sur le bouton pour diminuer la valeur (ou modifier l'état).
5. Lorsque la valeur clignote, la température de chauffage cible peut être réglée.
6. Lorsque ℃/℉ clignote, l'unité ℃/℉ peut être commutée.
7. Lorsque le logo SUNLU clignote, observez l'état de la barre lumineuse LED verte et vous pouvez régler la barre lumineuse LED (débit LED, toujours allumé ou éteint).
8. Lorsque la lettre clignote, vous pouvez définir le type de filament et utiliser les paramètres de température recommandés.
9. Mode de contrôle du temps MO 1 (arrêt après compte à rebours)
Mode de contrôle de l'humidité MO 2 (une fois le compte à rebours terminé, lorsque l'humidité monte lentement à 50 %, il commencera automatiquement à chauffer jusqu'à ce que l'humidité tombe à 25 %)
10. Lorsque le temps clignote, vous pouvez régler le temps de séchage.
11. L'humidité peut être ajustée entre 30 % et 50 % et le MO2 fonctionne selon les nouveaux paramètres.

Instructions de température de séchage recommandées

Matériel	PLA/ PLA+	WOOD	PETG	PVB	ABS/ ABS+	HIPS	PVA	ASA	TPU	PMMA	PA/PC
Température de cuisson	45-50°C			50-55°C							60-70°C
Temps	3-6h										

Dépannage courant

Si le produit rencontre les problèmes suivants lors de son utilisation, veuillez essayer de résoudre les problèmes selon les méthodes du tableau ci-dessous. Si le défaut persiste, veuillez nous contacter.

Question	Raison	Méthode de dépannage
Impossible de démarrer	Connexion électrique anormale	Vérifiez si le cordon d'alimentation est bien connecté à la prise et vérifiez si le fusible est grillé
The display is garbled/ incomplete	Mauvais contact ou mauvais affichage	Arrêtez et redémarrez si le problème persiste et que vous devez remplacer l'écran
ER1	Détection de température anormale	Vérifiez si la connexion du capteur de température est bonne
ER2	Ventilateur de chauffage PTC anormal	Vérifiez si le ventilateur ne tourne pas ou est coincé par un corps étranger
ER3	Ventilateur d'alimentation en air anormal	Vérifiez si le ventilateur ne tourne pas ou est coincé par un corps étranger

Service après-vente:

1. Si le produit tombe en panne dans des conditions normales d'utilisation, comme indiqué dans ce manuel, il est garanti pendant un an.
2. Pendant la période de garantie, si la machine est endommagée en raison de l'utilisation de cordons d'alimentation de spécifications différentes ou d'un fonctionnement incorrect conformément aux instructions, le service de garantie ne sera pas fourni.

IT

Nota: leggere questo documento prima di utilizzare l'asciugacapelli

1. Non posizionare questo prodotto alla portata dei bambini.
2. Prestare attenzione alla sicurezza elettrica durante il funzionamento. Non utilizzare questo prodotto vicino all'acqua, come bagni, vasche da bagno, lavandini, ecc. dove l'acqua è facilmente assorbita.
3. Utilizzare il cavo di alimentazione originale o un cavo di alimentazione conforme ai requisiti di certificazione di sicurezza
4. Quando non si utilizza questo prodotto, spegnere l'alimentazione per evitare incendi improvvisi.
5. Quando si asciugano i filamenti, non posizionare il prodotto su oggetti sensibili alla temperatura.
6. Quando si asciugano i filamenti, non toccare il riscaldatore o la ventola all'interno della scatola per evitare ustioni. Quando si asciugano i filamenti, il coperchio superiore della scatola di asciugatura deve essere coperto per evitare la perdita di calore
7. Per garantire l'effetto di asciugatura, non aprire la scatola dell'essiccatore a piacimento durante l'operazione.
8. Se il prodotto non funziona, spegnere l'alimentazione e scollegare il cavo di alimentazione dalla presa di corrente, quindi contattare il team di assistenza post-vendita.

Parametri di prestazione del prodotto

Progetto	Parametri
Taglia del prodotto	460(L)×220(W)×310(H)mm
Dimensioni interne	450(L)×175(W)×207(H)mm

Peso netto	4kg
Temperatura/umidità di lavoro	15 C -35 C /≤90%
Intervallo di impostazione della temperatura	35 C -70 C
Specifiche di alimentazione in ingresso	AC 220V 50Hz 330W
Alimentazione in standby	0.25W
Corrente massima di lavoro	3.1A
Diametro del filamento	1.75mm/2.85mm/3.0mm

Descrizione delle parti del prodotto

Passi:

1. Installare il tubo in teflon (inserire il tubo in teflon nell'uscita del filamento secondo l'immagine).

2. Aprire il coperchio superiore e inserire il filamento nella scatola dell'essiccatore.

Prima sposta l'interruttore all'indietro, quindi tiralo verso l'alto

3. Infilare il filamento attraverso l'uscita del filamento dell'essiccatore del filamento e il tubo in teflon.

4. Collegare l'alimentatore e premere l'interruttore.

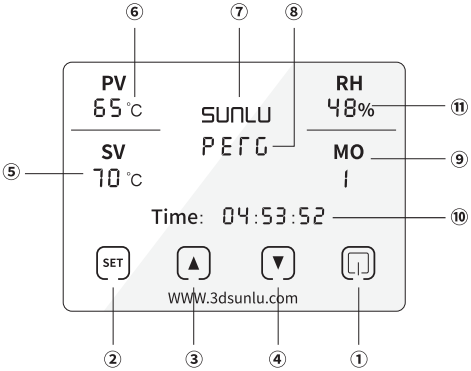

1. Fare clic sul pulsante di accensione per accendere; fare doppio clic sul .pulsante di accensione per spegnere.
2. Fare clic sul pulsante IMPOSTA per selezionare il menu.
3. Fare clic sul pulsante per aumentare il valore (o modificare lo stato).
4. Fare clic sul pulsante per ridurre il valore (o modificare lo stato).
5. Quando il valore lampeggia, è possibile impostare la temperatura di riscaldamento target.
6. Quando C/F lampeggia, è possibile cambiare l'unità C/F.
7. Quando il logo SUNLU lampeggia, osserva lo stato della barra luminosa a LED verde e puoi impostare la barra luminosa a LED (led di flusso, sempre acceso o spento).
8. Quando la lettera lampeggia, è possibile impostare il tipo di filamento e utilizzare i parametri di temperatura consigliati.
9. MO 1 Modalità di controllo del tempo (spegnimento dopo il conto alla rovescia).
MO 2 Modalità di controllo dell'umidità (al termine del conto alla rovescia, quando l'umidità sale lentamente al 50%, inizierà automaticamente a riscaldare finché l'umidità non scende al 25%).
10.Quando il tempo lampeggia, è possibile impostare il tempo di asciugatura.
11. L'umidità può essere regolata nell'intervallo 30%-50% e MO2 funziona secondo i nuovi parametri.

Istruzioni sulla temperatura di asciugatura consigliata

Materiali	PLA/ PLA+	WOOD	PETG	PVB	ABS/ ABS+	HIPS	PVA	ASA	TPU	PMMA	PA/PC
Temperatura Bratens.	45-50°C			50-55°C							60-70°C
Tempo, per favore.	3-6h										

Risoluzione dei problemi comuni

Se il prodotto incontra i seguenti problemi durante l'uso, provare a risolverli secondo i metodi nella tabella sottostante. Se il guasto persiste, contattaci.

Domanda	Motivo	Metodo di risoluzione dei problemi
Impossibile avviare	Collegamento di alimentazione anomalo	Controllare se il cavo di alimentazione è ben collegato alla presa e controllare se il fusibile è bruciato
Il display è confuso/ incompleto	Cattivo contatto o cattivo display	Spegnere e riavviare, se il problema persiste ed è necessario sostituire il display
ER1	Rilevamento di temperatura anomala	Controllare se la connessione del sensore di temperatura è buona
ER2	Ventola di riscaldamento PTC anomala	Controllare se la ventola non gira o è bloccata da un oggetto estraneo
ER3	Ventola di alimentazione dell'aria anomala	Controllare se la ventola non gira o è bloccata da un oggetto estraneo

Assistenza post-vendita:

1. Se il prodotto si guasta durante il normale funzionamento come mostrato in questo manuale, è garantito per un anno.
2. Durante il periodo di garanzia, se la macchina è danneggiata a causa dell'uso di cavi di alimentazione di specifiche diverse o di un funzionamento errato secondo le istruzioni, il servizio di garanzia non verrà fornito.

ES

Nota: lea este documento antes de usar el secador de filamento

1. No coloque este producto al alcance de los niños.
2. Preste atención a la seguridad eléctrica durante el funcionamiento. No utilice este producto cerca del agua, como baños, bañeras, lavabos, etc., donde el agua se toma con facilidad.
3. Utilice el cable de alimentación original o un cable de alimentación que cumpla con los requisitos de certificación de seguridad
4. Cuando no utilice este producto, apague la alimentación para evitar un incendio repentino.
5. Al secar los filamentos, no coloque el producto sobre objetos sensibles a la temperatura.
6. Al secar los filamentos, no toque el calentador o el ventilador dentro de la caja para evitar quemaduras. Al secar los filamentos, la cubierta superior de la caja de secado debe cubrirse para evitar la pérdida de calor.
7. Para garantizar el efecto de secado, no abra la caja de la secadora a voluntad durante la operación.
8. Si el producto falla, apague y desconecte el cable de alimentación de la toma de corriente, luego comuníquese con el equipo de soporte posventa.

Parámetros de rendimiento del producto

Proyecto	Parámetros
Tamaño del producto	460(L)×220(W)×310(H)mm
Tamaño interno	450(L)×175(W)×207(H)mm
Peso neto	4kg
Temperatura/humedad de trabajo	15℃-35℃/≤90%
Rango de ajuste de temperatura	35℃-70℃
Especificaciones de entrada de energía	AC 220V 50Hz 330W
Energía de reserva	0.25W
Corriente máxima de trabajo	3.1A
Diámetro del filamento	1.75mm/2.85mm/3.0mm

Descripción de las piezas del producto

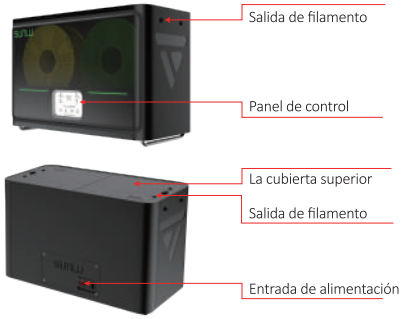

Pasos:

1. Instale el tubo de teflón (inserte el tubo de teflón en la salida del filamento según la imagen).

2. Abra la cubierta superior y coloque el filamento en la caja de la secadora.

3. Pase el filamento a través de la salida del filamento del secador de filamentos y el tubo de teflón.

4. Conecte la fuente de alimentación y presione el interruptor.

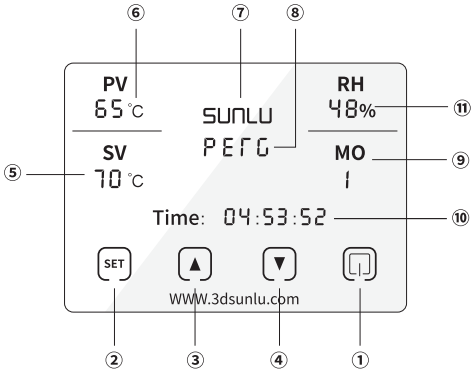

1. Haga clic en el botón de encendido para encender; haga doble clic en el botón de encendido para apagar.
2. Haga clic en el botón SET para seleccionar el menú.
3. Haga clic en el botón para aumentar el valor (o cambiar el estado).
4. Haga clic en el botón para disminuir el valor (o cambiar el estado).
5. Cuando el valor parpadea, se puede establecer la temperatura de calefacción deseada.
6. Cuando ℃/℉ parpadea, se puede cambiar la unidad ℃/℉.
7. Cuando el logotipo de SUNLU parpadee, observe el estado de la barra de luz LED verde y puede configurar la barra de luz LED (LED de flujo, siempre encendido o apagado).
8. Cuando la letra parpadee, puede configurar el tipo de filamento y utilizar los parámetros de temperatura recomendados.
9. Modo de control de tiempo MO 1 (apagado después de la cuenta regresiva)
   Modo de control de humedad MO 2 (después de que finaliza la cuenta regresiva, cuando la humedad aumenta lentamente al 50%, automáticamente comenzará a calentarse hasta que la humedad baje al 25%)
10. Cuando la hora parpadea, puede configurar el tiempo de secado.
11. La humedad se puede ajustar en el rango de 30%-50% y MO2 funciona de acuerdo con los nuevos parámetros.

Instrucciones de temperatura de secado recomendadas

Material	PLA/ PLA+	WOOD	PETG	PVB	ABS/ ABS+	HIPS	PVA	ASA	TPU	PMMA	PA/PC
Temperatura de horneado	45-50°C			50-55°C							60-70°C
Tiempo	3-6h										

Solución de problemas comunes

Si el producto encuentra los siguientes problemas durante el uso, intente solucionarlos de acuerdo con los métodos de la siguiente tabla. Si la falla persiste, por favor contáctenos.

Pregunta	Razón	Método de resolución de problemas
No se puede arrancar	Conexión de alimentación anormal	Verifique si el cable de alimentación está bien conectado a la toma y verifique si el fusible está quemado
La pantalla está distorsionada/ incompleta	Mal contacto o mala visualización	Apague y reinicie, si el problema persiste y necesita reemplazar la pantalla
ER1	Detección de temperatura anormal	Compruebe si la conexión del sensor de temperatura es buena
ER2	Ventilador de calefacción PTC anormal	Compruebe si el ventilador no gira o está atascado por un objeto extraño
ER3	Ventilador de suministro de aire anormal	Compruebe si el ventilador no gira o está atascado por un objeto extraño

Servicio postventa:

1. Si el producto falla durante el funcionamiento normal como se muestra en este manual, tiene garantía por un año.
2. Durante el período de garantía, si la máquina se daña debido al uso de cables de alimentación de diferentes especificaciones o al funcionamiento incorrecto de acuerdo con las instrucciones, no se brindará el servicio de garantía.

JP

注意: フィラメントドライヤーを使用する前にこの文書をお読みください。

1. 本製品を子供の手の届くところに置かないでください。
2. 操作中は電気的安全に注意してください。浴室、浴槽、洗面台など水のかかりやすい水回りでは使用しないでください。
3. 純正の電源コードまたは安全認証要件を満たす電源コードを使用してください。
4. 本製品を使用しないときは、突然の火災を避けるために電源を切ってください。
5. フィラメントを乾燥させる際は、温度に敏感な物体の上に製品を置かないでください。
6. フィラメントを乾燥させるときは、火傷を避けるため、ボックス内のヒーターやファンに触れないでください。フィラメントを乾燥するときは、熱損失を避けるために乾燥ボックスの上部カバーを覆う必要があります。
7. 乾燥効果を確実にするために、運転中に勝手に乾燥ボックスを開けないでください。
8. 製品が故障した場合は、電源を切り、電源コードをコンセントから抜き、アフターサポートチームにご連絡ください。

製品性能パラメータ

プロジェクト	パラメーター
商品のサイズ	460(L)×220(W)×310(H)mm
内寸	450(L)×175(W)×207(H)mm

正味重量	4kg
使用温度・湿度	15 C -35 C /≤90%
温度設定範囲	35 C -70 C
電源入力仕様	AC 110V 60Hz 330W
待機電力	0.25W
最大動作電流	3.1A
フィラメント径	1.75mm/2.85mm/3.0mm

製品部品の説明

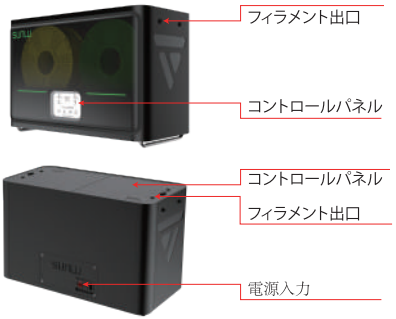

手順:

1、テフロンチューブを取り付けます（図のようにフィラメント出口にテフロンチューブを挿入します）。

2、トップカバーを開けてフィラメントをドライヤーボックスに入れます。

まずスイッチを後方に切り替えてから引き上げます

3、フィラメントドライヤーのフィラメント出口とテフロンチューブにフィラメントを通します。

4、電源を接続し、スイッチを押します。

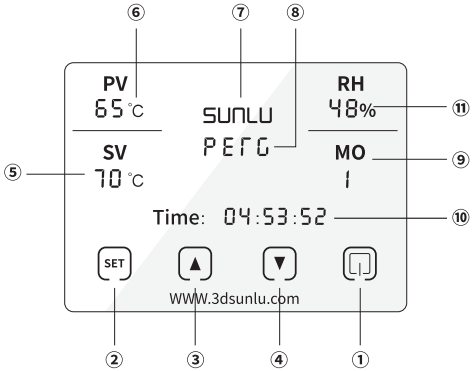

1、電源ボタンをクリックして電源を入れます。電源ボタンをダブルクリックして電源を切ります。
2、SET ボタンをクリックしてメニューを選択します。
3、ボタンをクリックして値を増やします (または状態を変更します)。
4、ボタンをクリックして値を減らします (または状態を変更します)。
5、値が点滅しているときは、目標加熱温度を設定できます。
6、℃/℉が点滅しているときは、℃/℉の単位を切り替えることができます。
7、SUNLU ロゴが点滅したら、緑色の LED ライト バーのステータス

を観察し、LED ライト バー (フロー LED、常時オンまたはオフ) を設定できます。
8、文字が点滅すると、フィラメントのタイプを設定し、推奨される温度パラメータを使用できます。
9、MO 1 時間制御モード (カウントダウン後にシャットダウン)
MO 2 湿度制御モード（カウントダウン終了後、湿度が 50%までゆっくり上昇すると自動で加熱を開始し、湿度が 25%まで下がる）
10、時間が点滅している場合、乾燥時間を設定できます。
11、湿度は 30% ～ 50% の範囲で調整でき、MO2 は新しいパラメータに従って動作します。

推奨乾燥温度の説明

材料	PLA/ PLA+	WOOD	PETG	PVB	ABS/ ABS+	HIPS	PVA	ASA	TPU	PMMA	PA/PC
ベーキング温度	45-50°C			50-55°C							60-70°C
時間	3-6h										

よくあるトラブルシューティング

製品の使用中に次のような問題が発生した場合は、下表の方法に従ってトラブルシューティングをお試しください。障害が解決しない場合は、弊社までご連絡ください。

質問	理由	トラブルシューティング方法
起動できない	異常な電源接続	電源コードがソケットにしっかり接続されているか、ヒューズが切れていないか確認してください。
表示が文字化けする/不完全になる	接触不良や表示不良	問題が解決せず、ディスプレイを交換する必要がある場合は、シャットダウンして再起動します。
ER1	異常温度検知	温度センサーの接続が良好かどうかを確認してください
ER2	PTC加熱ファンの異常	ファンが回転しない、異物が挟まっていないか確認する
ER3	給気ファンの異常	ファンが回転しない、異物が挟まっていないか確認する

アフターサービス：

1、本書に記載された正常な使用状態で製品に故障が生じた場合、1 年間保証します。
2、保証期間中に、異なる仕様の電源コードを使用したり、説明書に従った誤った操作により機械が損傷した場合、保証サービスは提供されません。

中文

注意:在使用耗材干燥箱之前请阅读本文档

1. 请勿将本产品放置在儿童够得到的地方。
2. 操作过程中应注意电气安全。请勿在靠近水的地方使用本品，如浴室、浴缸洗脸盆等容易取水的地方。
3. 请使用原装电源线或符合安全认证要求的电源线
4. 不使用本产品时，请关闭电源，以免发生突发性火灾。
5. 干燥耗材时，请勿将产品放在对温度敏感的物体上。
6. 烘干耗材时，请勿触摸箱内的加热器或风扇，以免烫伤。干燥耗材时应盖好干燥箱的上盖，以免热量散失
7. 为保证干燥效果，操作过程中不要随意打开干燥箱。
8. 如果产品出现故障，请关闭电源并断开电源线与电源插座的连接，然后联系售后支持团队。

产品性能参数

项目	参数
产品尺寸	460(L)×220(W)×310(H)mm
内部尺寸	450(L)×175(W)×207(H)mm
产品净重	4kg
工作环境温度 / 湿度	15°C-35°C/≤90%
温度设置范围	35°C-70°C
电源输入规格	AC 220V 50Hz 330W
待机功率	0.25W
最大工作电流	3.1A
耗材线径	1.75mm/2.85mm/3.0mm

产品部件说明

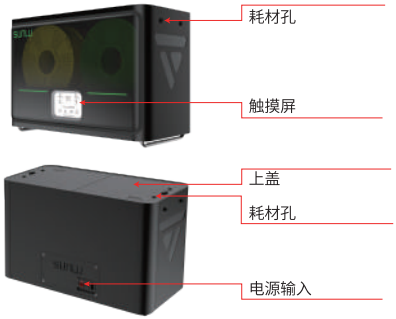

操作步骤：

1、安装特氟龙管（按图示将特氟龙管插入耗材孔）

2、打开上盖，将耗材装入干燥箱

先往后拨动开关，再向上提拉

3、将耗材按图示穿过干燥箱耗材孔及特氟龙管

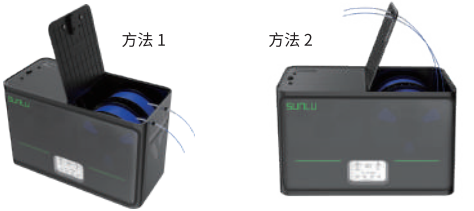

4、连接电源，按下开关

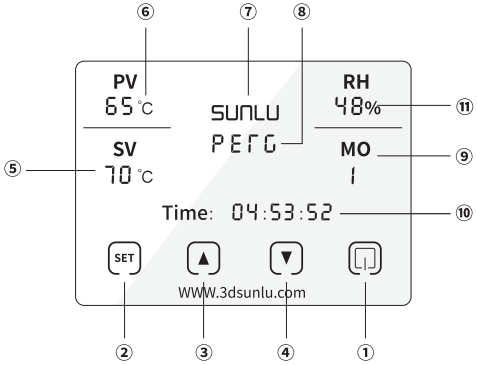

1、单击电源按键开机；双击电源按键关机。
2、单击 SET 按键选择菜单。
3、单击按键设置数值增加（或状态变化）。
4、单击按键设置数值减少（或状态变化。）
5、当数值闪烁，可设置目标加热温度。
6、当°C/°F闪烁，可切换°C/°F单位。
7、当 SUNLU 闪烁，观察绿色 LED 灯条状态，可设置 LED 灯条（流水灯、常亮、关闭）。
8、当字母闪烁，可设置耗材类型，并调用推荐温度参数。
9、MO 1 时间控制模式（倒计时结束后关机）。
MO 2 湿度控制模式（倒计时结束后，如湿度慢慢上升至 50%，将自动启动加热，直到湿度下降到 25%）。
10、时间闪烁，设定干燥时间。
11、湿度可在 30%-50% 范围内调节，MO2 模式将按新参数工作。

建议烘干温度说明

材料	PLA/ PLA+	WOOD	PETG	PVB	ABS/ ABS+	HIPS	PVA	ASA	TPU	PMMA	PA/PC
打印温度	45-50°C			50-55°C							60-70°C
时间	3-6小时										

常见故障排除

如产品在使用过程中遇到如下问题，请尝试按下表中的方法排除故障，如故障依旧，请联系我们。

现象	问题原因	故障排除方法
无法开机	电源连接异常	检查电源线是否与插座连接良好，检查保险丝是否烧坏
显示屏乱码 / 显示不全	接触不良或显示屏坏	关机重启，如故障依旧需更换显示屏，请联系我们
ER1	温度检测异常	检查温度传感器连接是否良好
ER2	PTC 加热风扇异常	检查风扇是否不转或者被异物卡住
ER3	送风风扇异常	检查风扇是否不转或者被异物卡住

售后服务:

1. 如本手册所示产品在正常操作下发生故障，保修一年。
2. 在保修期内，因使用不同规格的电源线或未按说明书正确操作导致机器损坏的，恕不提供保修服务。

SUNLU